品名：压力计
型号：PG-35

特色

压力开关+传送，适用于腐蚀性气体/液体

■体积轻巧、三位数LED显示、数值锁定功能

■8组开关输出模式、2点开关+3组1-5VDC类比输出

规格

型号		PG-35		
		102R	103R	102A
一般规格	指示方式	GAUGE压		绝对压
	定格压力 kPa	-100~100	-100~1000	0~100(abs)
	最大压力 kPa	200	2000	200(abs)
	破坏压力 kPa	300	3000	300(abs)
	工作温度	-10~50℃		
	补偿温度	0~50℃		
	工作湿度	35 ~ 85%RH		
	测量介质	与 SUS 316L兼容的腐蚀性气体/液体		
	固定方式	垂直固定/背面固定		
	防护等级	IEC规格 IP65		
	重 量	约150 g (包含2m电缆)		
	温度误差	±3%F.S. (0~50℃)		
	绝缘抵抗	100MΩ min. (DC500 V)		
	耐 电 压	AC500 V /1分钟 (泄漏电流最大1mA)		
	电源电压	10.8~30VDC		
	消耗电流	50mA max.		
显示规格	显示	3位数LED		
	定格显示	-99.9~99.9	-100~999	0.0~99.9
	倍率切换	最多11种切换设定		
	负压显示	红色LED		----
	显示精度	±1%		
开关输出	开关状态	NPN/PNP, 2点输出		
	开关容量	30VDC 100mA		
	残留电压	NPN:1.2V maximum,PNP:2.2V maximum		
	开关迟滞	0~300 counts (可调)		
	重 复 性	±0.2 %F.S. ±1 count (±0.3 %F.S. max.)		
	响应时间	5、25、250、2500 ms(可调)		
类比输出	输出模式	3种切换		
	輸出電壓	1~5V (G/V 零点:1±0.2V、满量程:4V±0.2V) (R 零点:3±0.2V、满量程:4V±0.2V)	103R(零 点：1.36±0.2V) (满量程：3.64±0.2V)	
	解 析 度	1/204		
	响应时间	约5、25、250、2500 ms(可调)		

接线图：

NPN

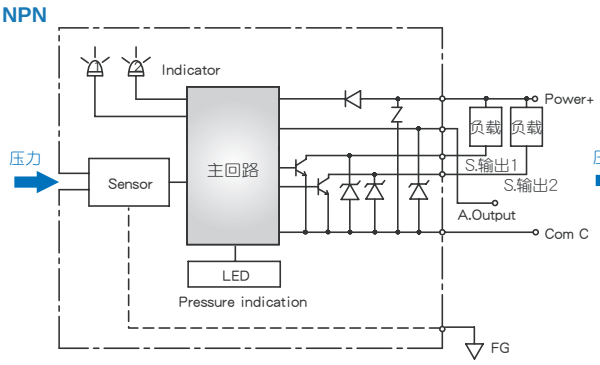

PNP

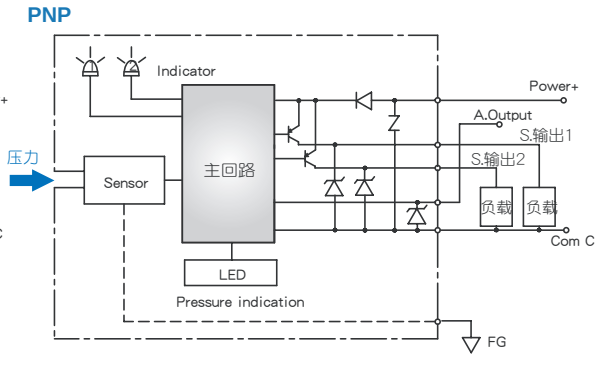

出线颜色	连接功能
棕	电源+
灰	类比输出
黑	开关输出1
白	开关输出2
蓝	COM

尺寸图

单位:mm

(一)垂直式

连接固定方式：R2 type

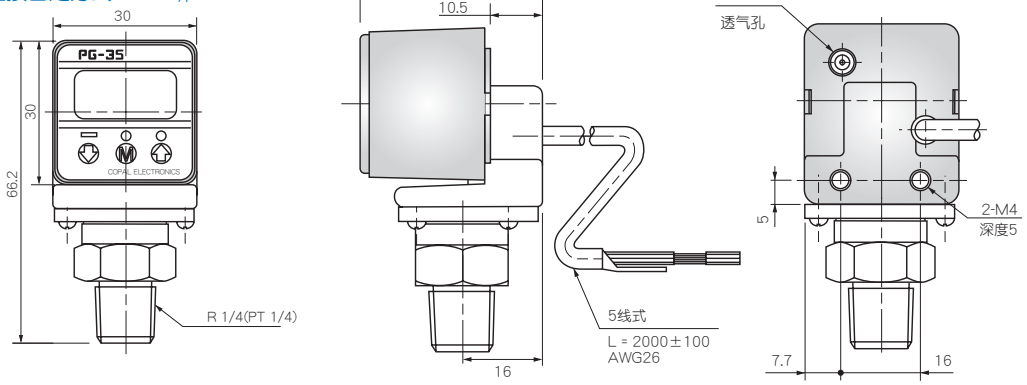

连接固定方式：VC type

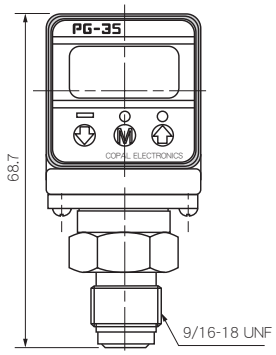

连接固定方式：GF type

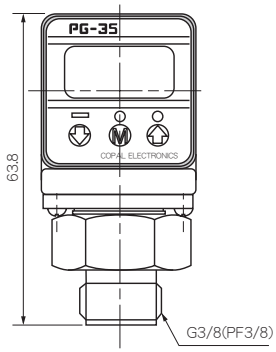

连接固定方式：G2 type

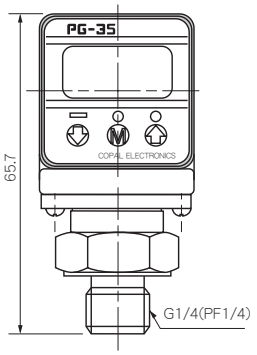

(二)背后式

连接固定方式：R2/VC type

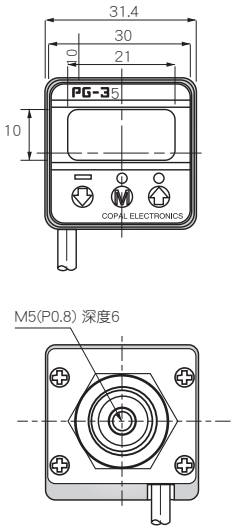

连接固定方式：R2-1 type

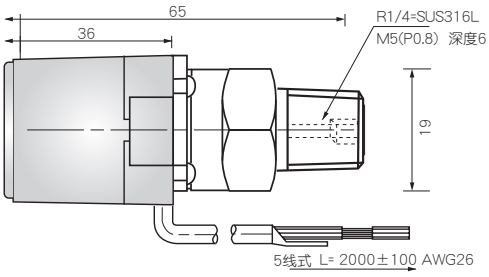

连接固定方式：R2-2 type

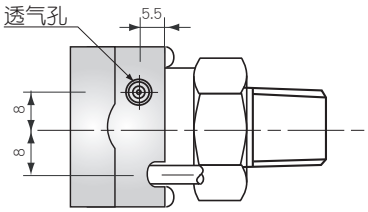

连接固定方式：VC-1 type

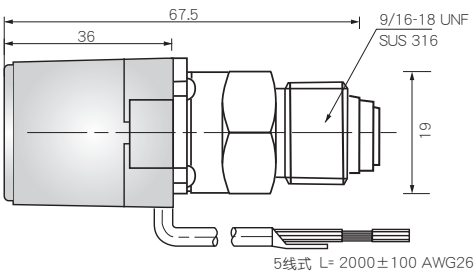

连接固定方式：VC-2 type

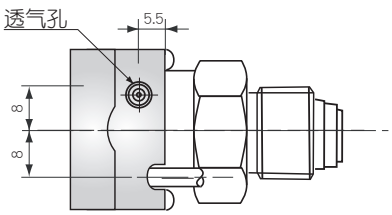

选型 [量测范围可自行调整JUMP]

MODEL:PG35- □ - □ - □ - □ - □

压力 指示 输出 接口 安装

压力范围	102R	-100~ 100 kpa		
	102A	0~ 100 kpa		
	103R	-100~1000 kpa		
指示方式	R	GAUGE压		
	A	绝对压		
输出方式	N	NPN		
	P	PNP		
压力接口	R2	R1/4		
	GF	G3/8		
	G2	G1/4		
	VC	9/16-18UNF		
接口:安装方式			垂直固定	
			B	背面固定